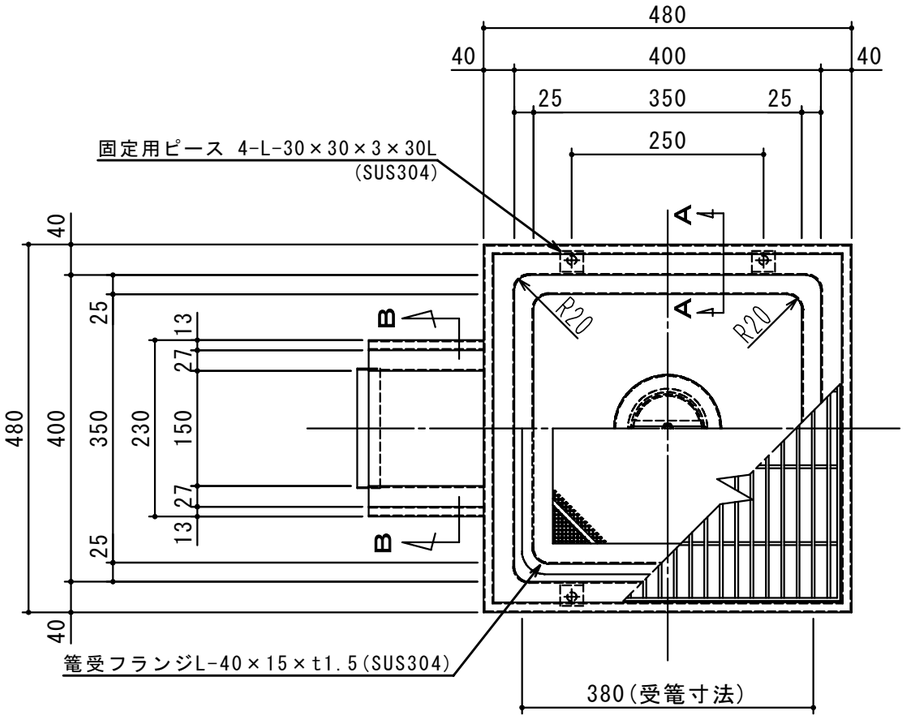

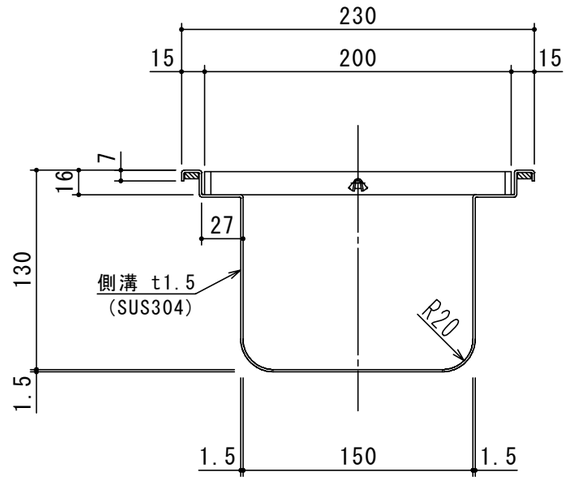

B−B 断面図 S=1:4

品　名	材 質	サ　イ　ズ	個数
本　体	(SUS304)	350L×350W×330H×t1.5	1
受　篭	(SUS304)	380L×380W×30H×t0.8×φ3-5	1
メタルシール	(SUS304)	80A	1
パ イ プ	(SUS304)	80A×73.8L	1
フ ラ ン ジ	(SUS304)	80A×JIS5K	1
溶 接 管	(SUS304)	80A 90° ショートエルボ	1
ト ラ ッ プ	(SUS304)	φ140×80H×t1.0	1
フ　タ	(SUS304)	450L×450W (SFG-M-4 15H-20P)	1

本 体 質 量	17 kg
フタ1枚当り質量	6 kg
納 入 台 数	台

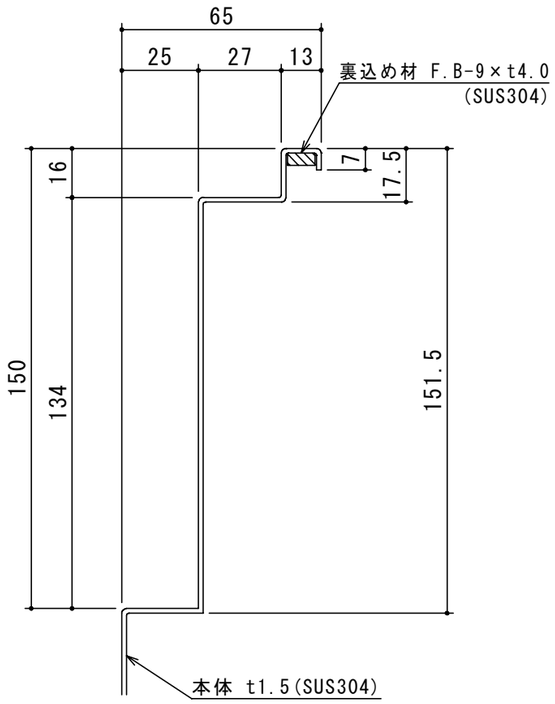

A−A 断面図 S=1 :2

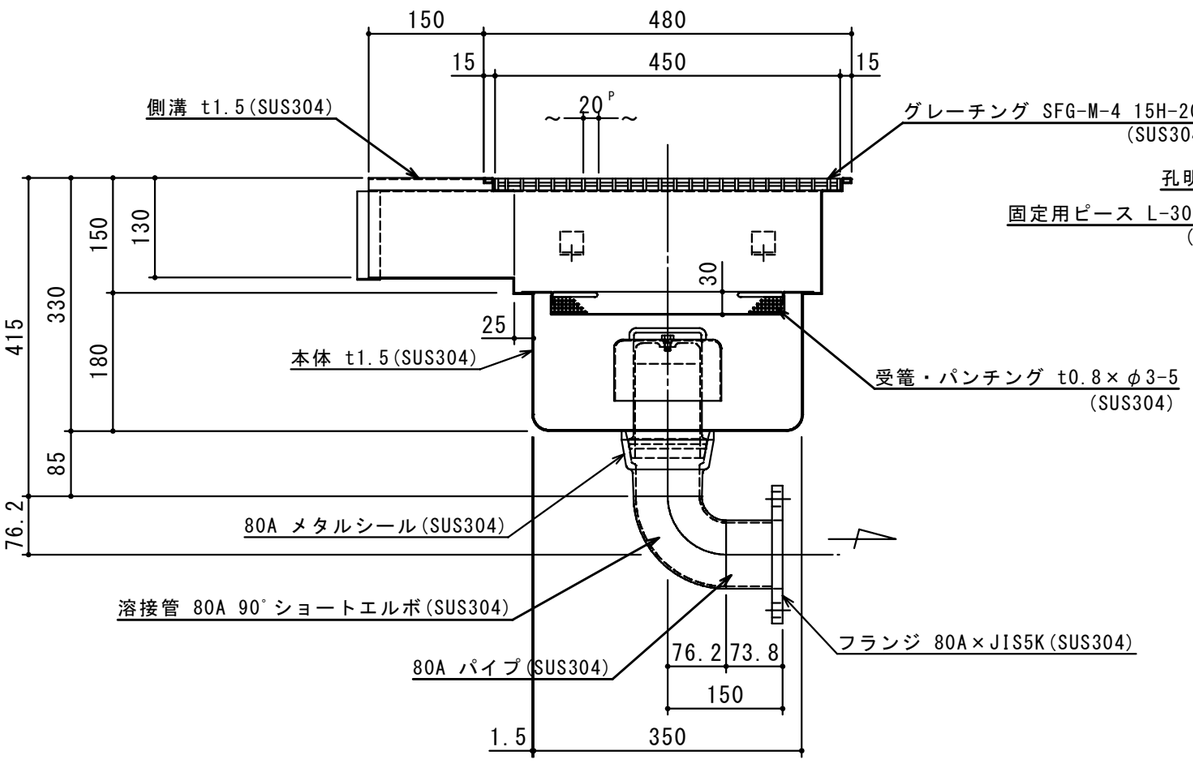

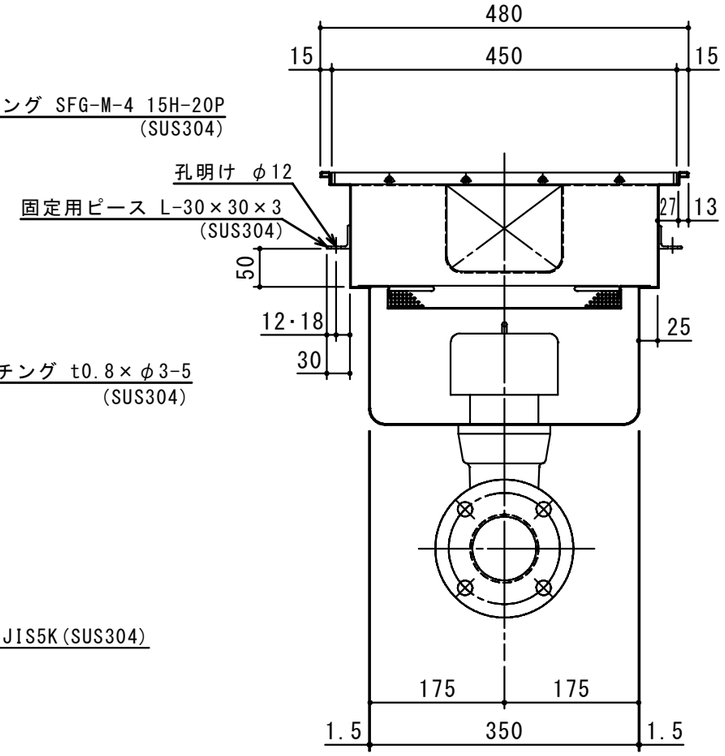

出図印
出図
技術部
照査

注記)	順	改 訂 日	改 訂 内 容	製 図
	4			
	3			
	2			
	1			

承 認	検 図	製 図	担当者
横 堀		関	

宛先名	殿			工事名	
品 名	SK式ステンレス製ハセップ桝			型 式	SK−35SHD−H
作成年月日	2019.08.02	図 番	20−19	記 号	SHD035H
縮尺	1/8	SHIMODA	下田エコテック株式会社		