品　名	材 質	サ　イ　ズ	個数
本　体	(SUS304)	450L×450W×330H×t1.5	1
受　篭	(SUS304)	480L×480W×30H×t0.8×φ3-5	1
流 入 管	(SUS304)	80A×100L パイプ	1
メタルシール	(SUS304)	80A	1
フ ラ ン ジ	(SUS304)	80A×JIS5K	1
ト ラ ッ プ	(SUS304)	φ140×80H×t1.0	1
フ　タ	(SUS304)	550L×550W (SFG-M-4 15H-20P)	1

本 体 質 量	20 kg
フタ1枚当り質量	9 kg
納 入 台 数	台

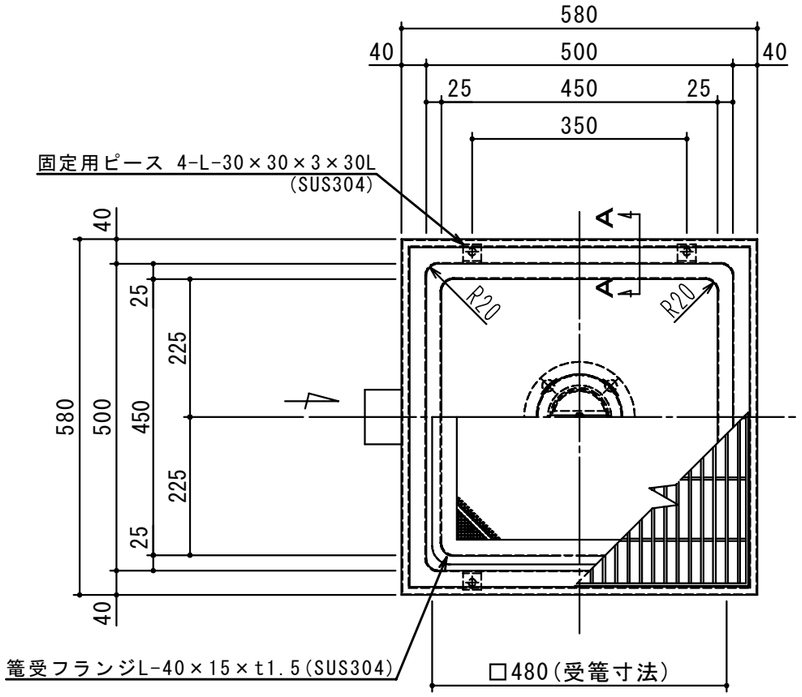

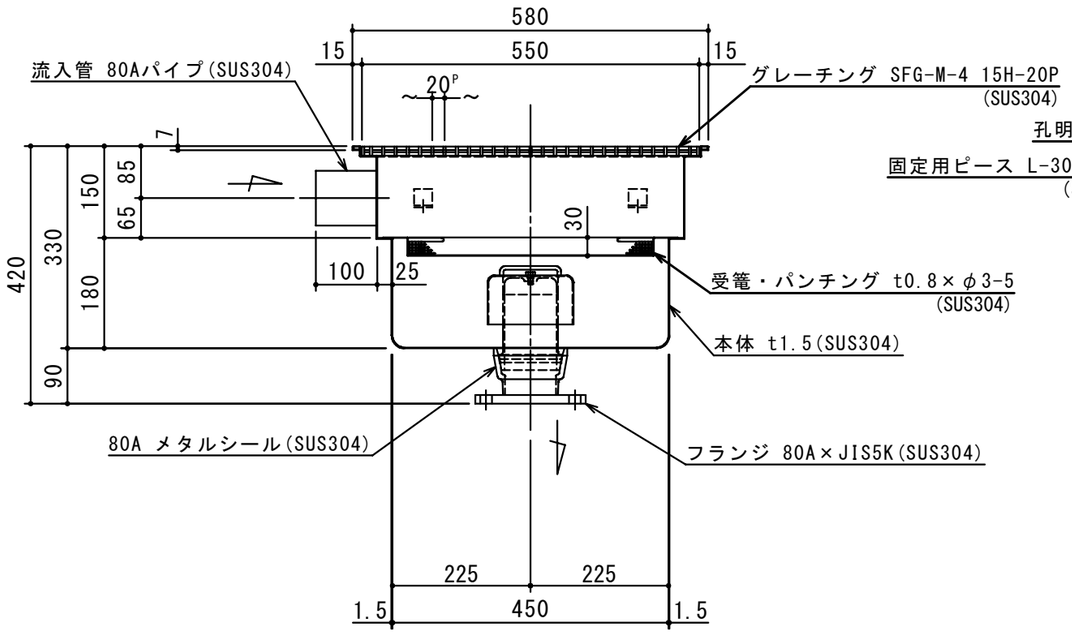

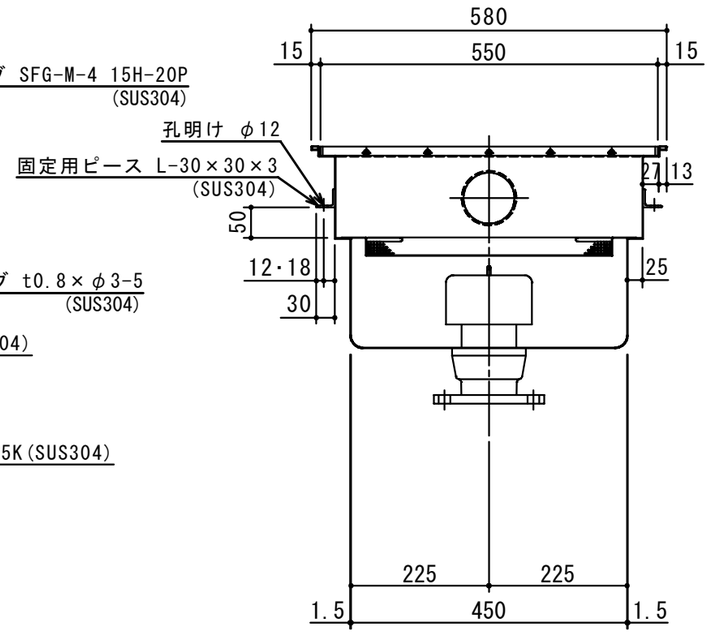

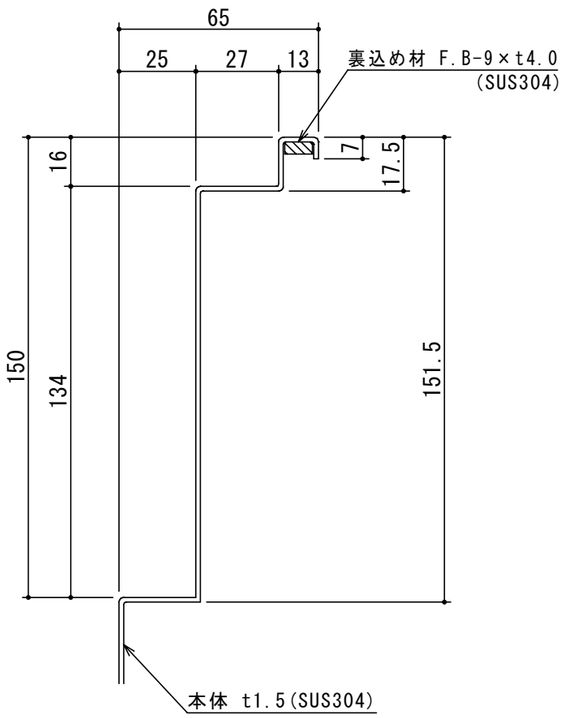

A-A 断面図　S=1 :2

出図印
出図
技術部
照査

注記)	順	改訂日	改訂内容	製図
	4			
	3			
	2			
	1			

承認	検図	製図	担当者
横堀		関	

宛先名	殿			工事名	
品名	SK式ステンレス製ハセップ桝			型式	SK−45SHC−V
作成年月日	2019.08.05	図番	20−19	記号	SHC045V
縮尺	1/10	SHIMODA	下田エコテック株式会社		