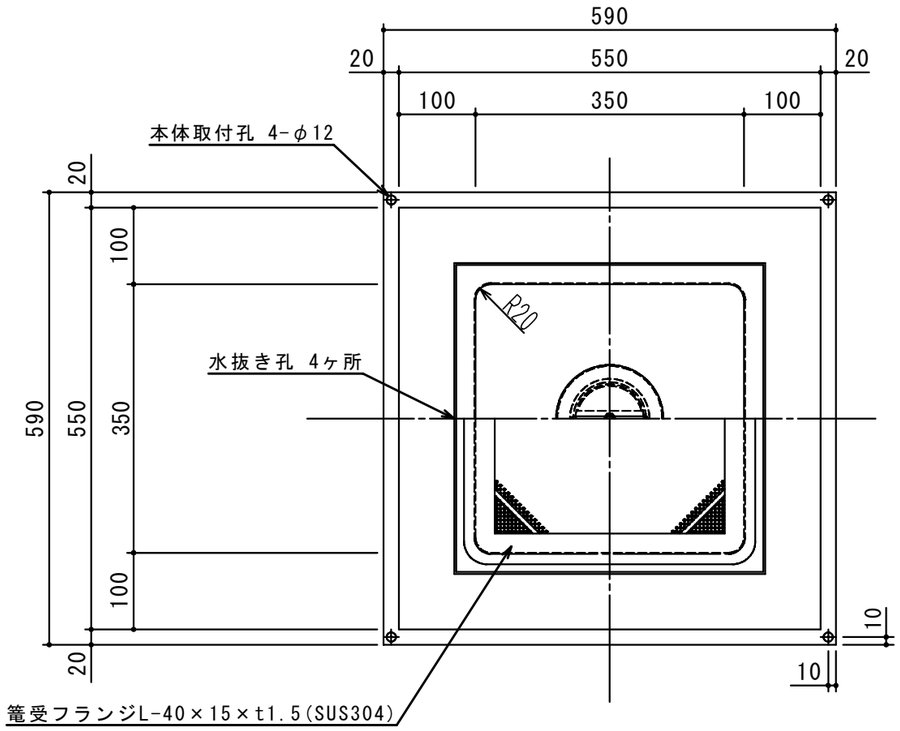

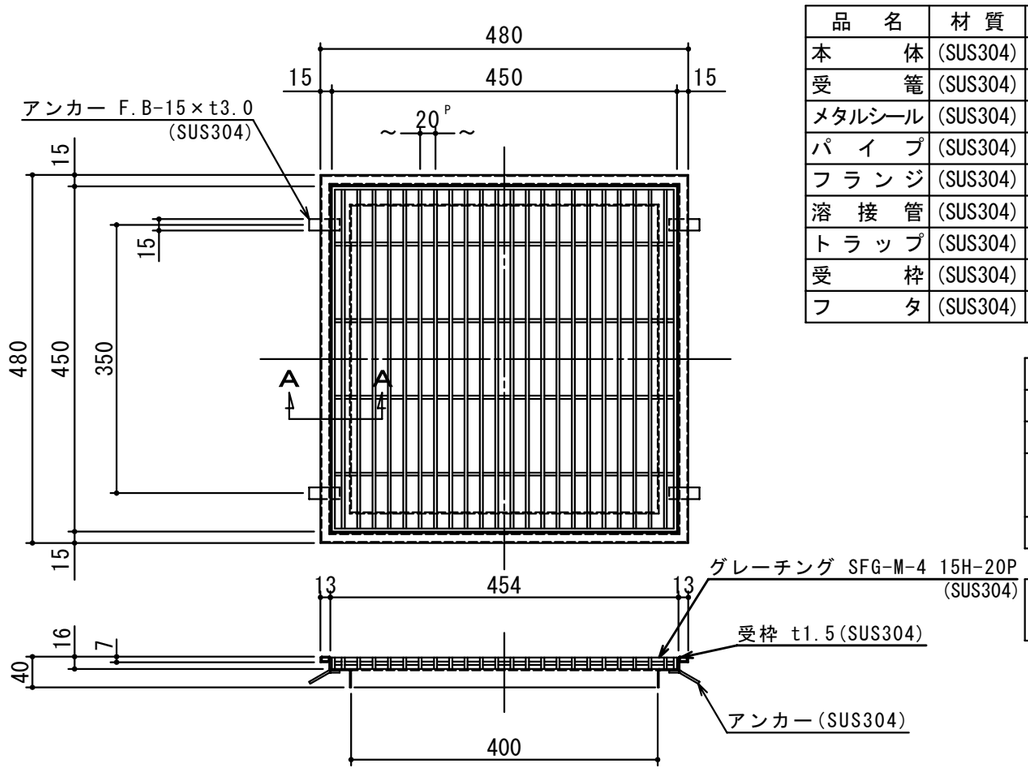

品　名	材 質	サ　イ　ズ	個数
本　体	(SUS304)	350L×350W×180H×t1.5	1
受　篭	(SUS304)	380L×380W×30H×t0.8×φ3-5	1
メタルシール	(SUS304)	80A	1
パ イ プ	(SUS304)	80A×73.8L	1
フ ラ ン ジ	(SUS304)	80A×JIS5K	1
溶 接 管	(SUS304)	80A 90° ショートエルボ	1
ト ラ ッ プ	(SUS304)	φ140×80H×t1.0	1
受　枠	(SUS304)	480L×480W×t1.5	1
フ　タ	(SUS304)	450L×450W (SFG-M-4 15H-20P)	1

本 体 質 量		20 kg
枠 質 量		3 kg
フタ1枚当り質量		6 kg
標準スラブ開口寸法	長さ	410 mm
	幅	410 mm
納 入 台 数		台

(注1)グレーチングはＳＵＳ製とする。
(注2)グレーチングは人荷重とする。

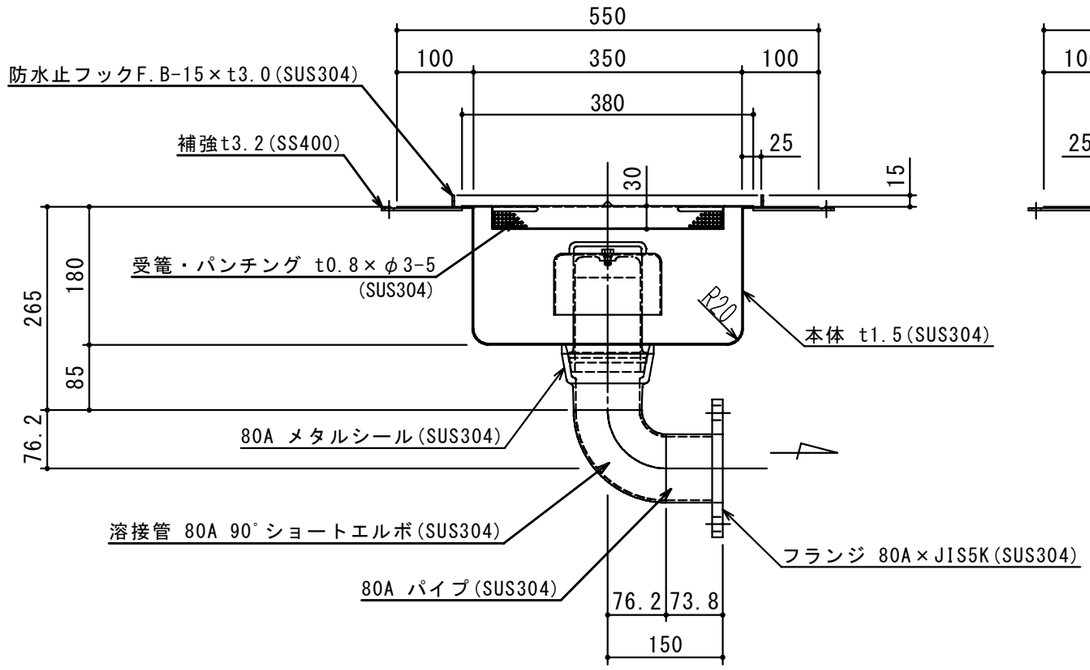

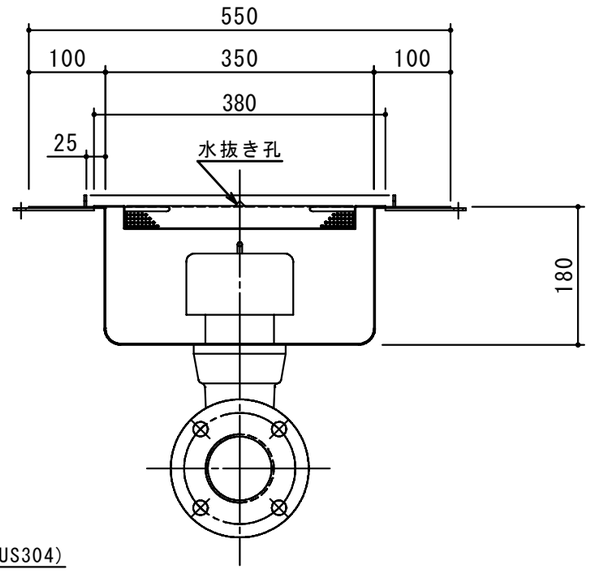

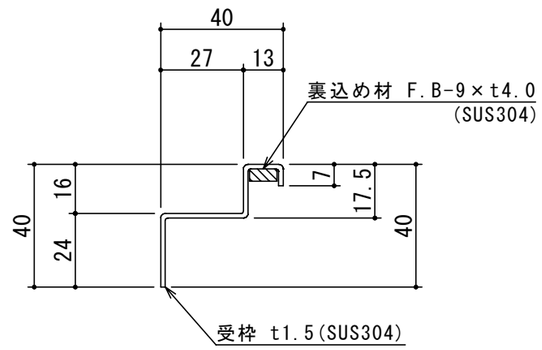

A-A 断面図　S=1:2

出図印
出図
技術部
照査

注記)	順	改訂日	改訂内容	製図
	4			
	3			
	2			
	1			

承認	検図	製図	担当者
横堀		関	

宛先名	殿	工事名	
品名	ＳＫ式ステンレス製ハセップ桝	型式	ＳＫ－３５ＳＨＢ－Ｈ
作成年月日	2019.08.02	図番	20-19
記号	SHB035H	縮尺	1/8

SHIMODA 下田エコテック株式会社