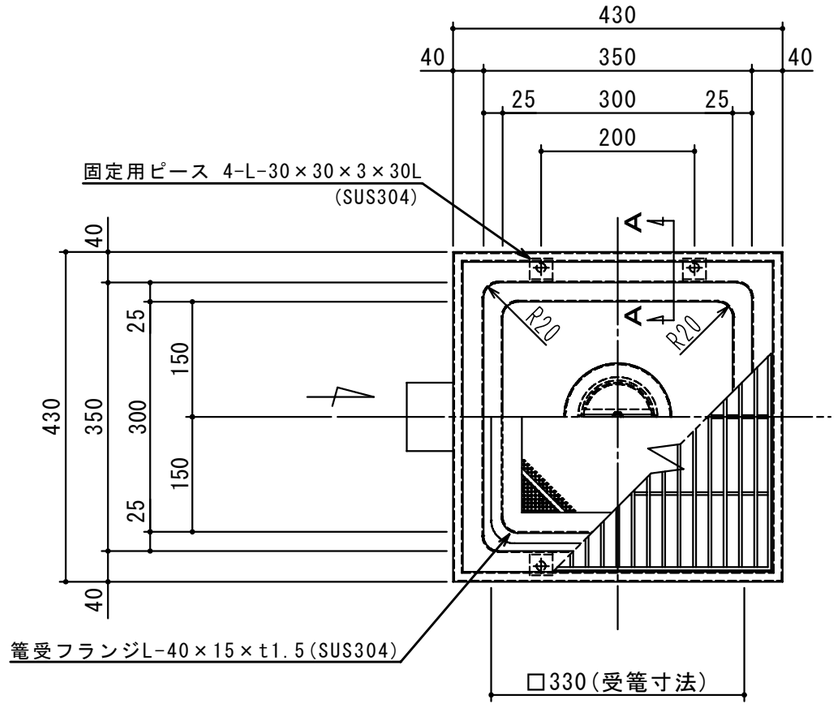

品　名	材 質	サ　イ　ズ	個数
本　体	(SUS304)	300L×300W×330H×t1.5	1
受　篭	(SUS304)	330L×330W×30H×t0.8×φ3-5	1
流 入 管	(SUS304)	80A×100L パイプ	1
メタルシール	(SUS304)	80A	1
パ イ プ	(SUS304)	80A×73.8L	1
フ ラ ン ジ	(SUS304)	80A×JIS5K	1
溶 接 管	(SUS304)	80A 90° ショートエルボ	1
ト ラ ッ プ	(SUS304)	φ140×80H×t1.0	1
フ　タ	(SUS304)	400L×400W (SFG-M-4 15H-20P)	1

本 体 質 量	16 kg
フタ1枚当り質量	5 kg
納 入 台 数	台

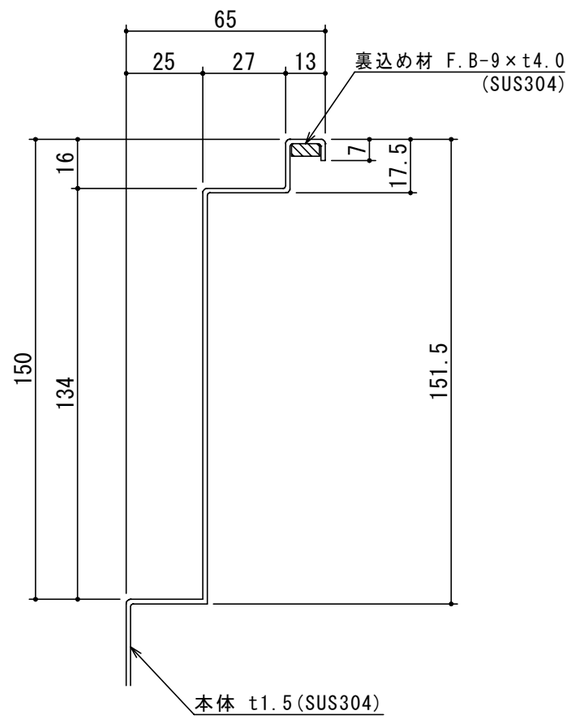

A-A 断面図　S=1:2

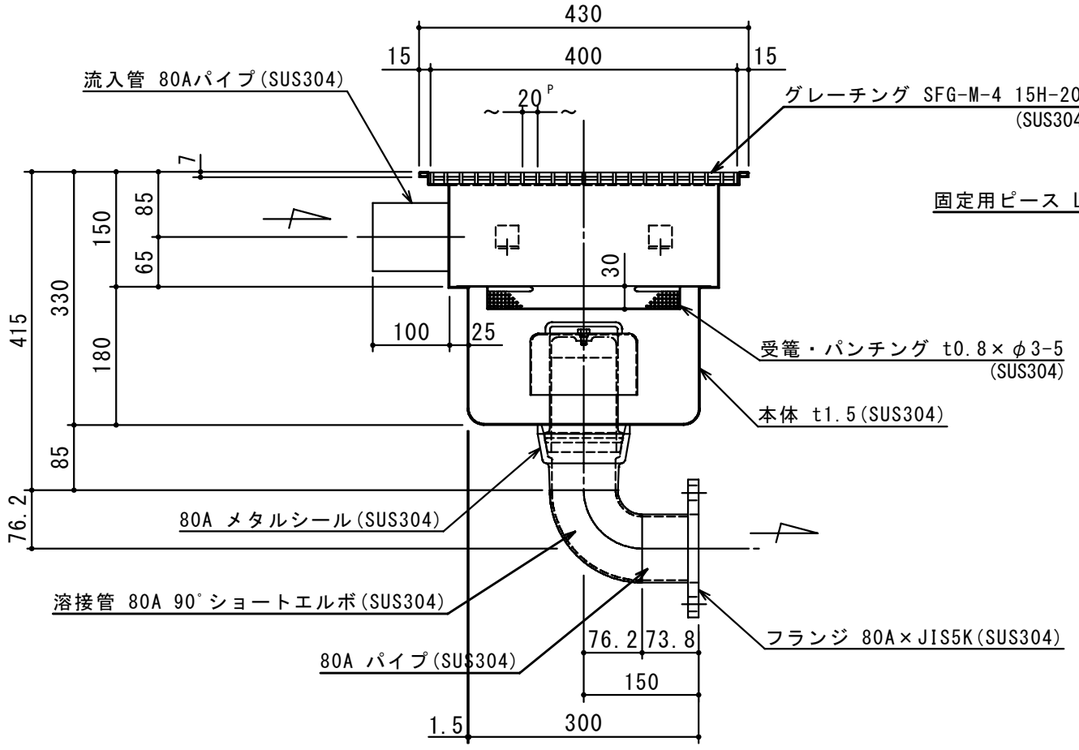

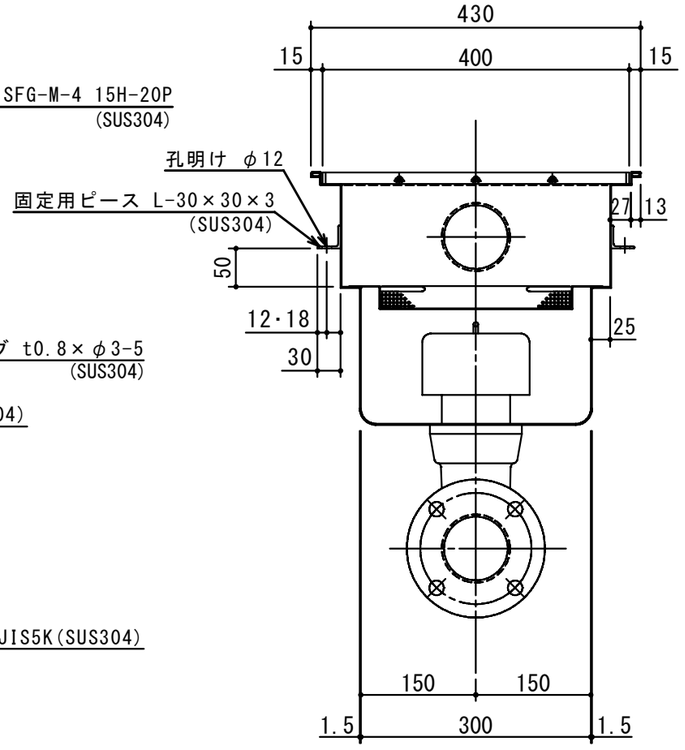

出図印
出図
技術部
照査

注記)				承 認	検 図	製 図	担当者	宛先名	殿	工事名	
	4			横堀		関		品 名	SK式ステンレス製ハセップ桝	型 式	SK−30SHC−H
	3										
	2										
	1										
	順	改 訂 日	改 訂 内 容	製 図	作成年月日	2019.08.02		図 番	20-19	記 号 SHC030H	縮尺 1/8

SHIMODA 下田エコテック株式会社