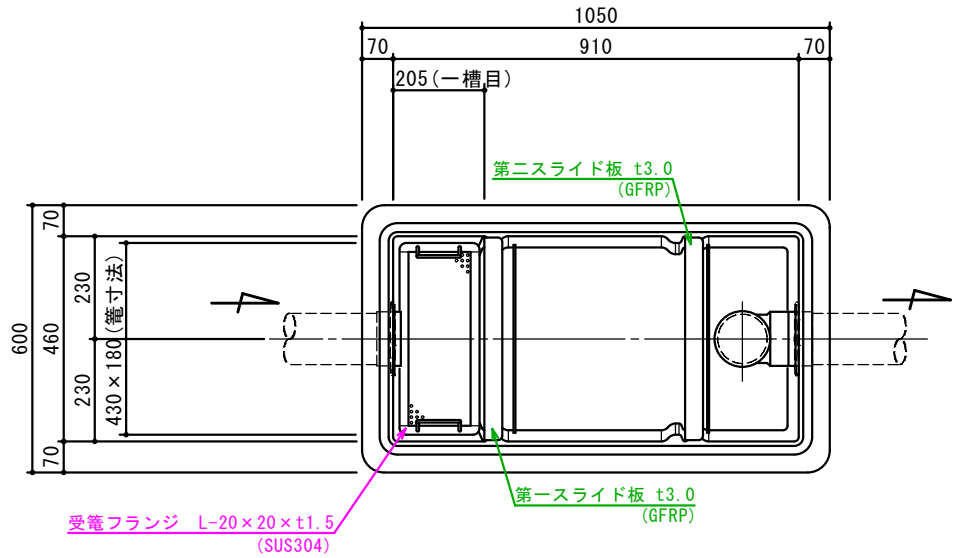

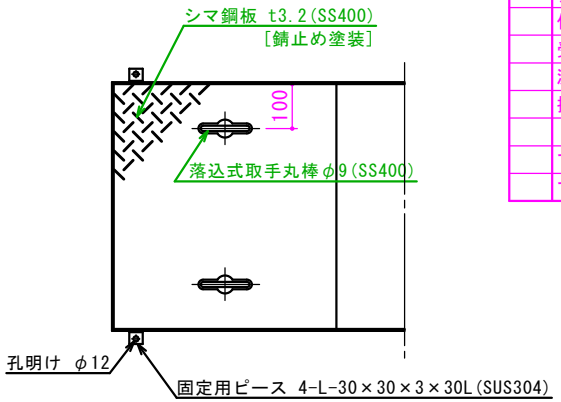

特	品　名	材 質	サ　イ　ズ	個数
	本　体	(GFRP)	910L×460W×700H	1
	第一スライド板	(GFRP)	455×590×t3.0	1
	第二スライド板	(GFRP)	455×590×t3.0	1
	仕　切　板	(GFRP)	120×420×t3.0	2
	受　　篭	(SUS304)	180L×430W×t0.8×φ3-5	1
	流　入　管	(PVC)	100ソケット	1
	排　出　管	(PVC)	100ソケット	1
	トラップ管	(PVC)	100VUDT 掃除口	1
	マンホール枠	(SUS304)	1008L×558W (L-40×40×3)	1
	マンホール蓋	(SS400)	500×550×t3.2	2

本　体　質　量	19 kg
マンホール質量	25 kg
蓋1枚当り質量	10 kg
本 体 実 容 量	160 L
許 容 流 入 流 量	120 L/min
標準阻集グリース量	37.8 kg
納　入　台　数	台

(注1)マンホール蓋は錆止め塗装仕上とする。
(注2)マンホールは人荷重とする。

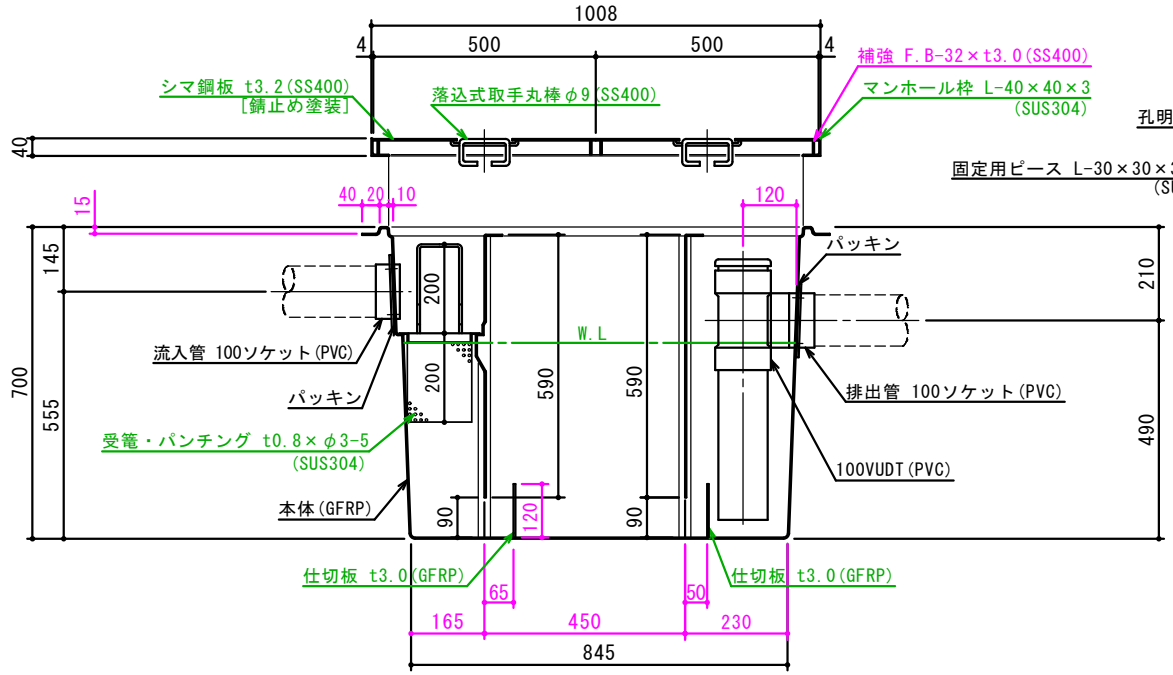

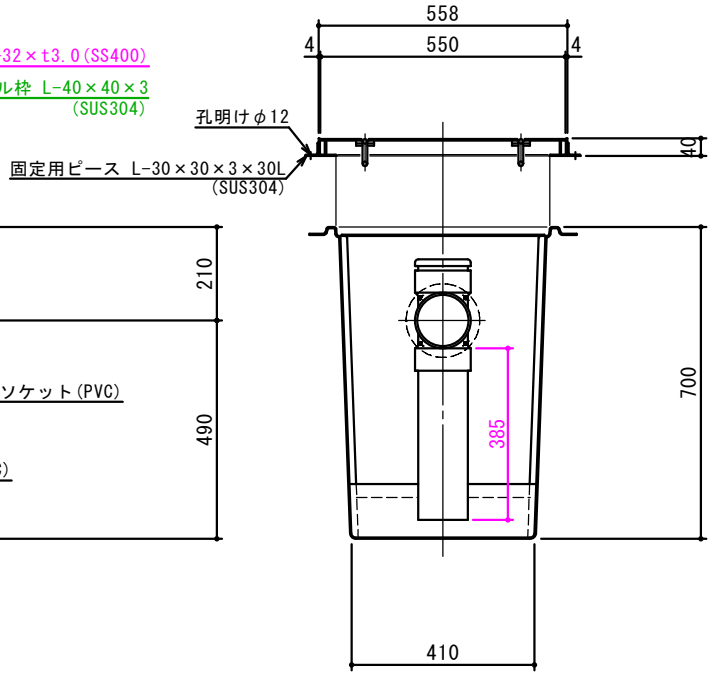

出図印
出図
技術部
照査

注記)	順	改訂日	改訂内容	製図
	4			
	3			
	2			
	1			

承認	検図	製図	担当者	宛先名	殿	工事名	
横堀		池田		品名	SK式グリーストラップ	型式	SK−160SN−RDV
作成年月日	2019.09.05			図番	20−19	記号	SNRDV160

縮尺 1/12

SHIMODA 下田エコテック株式会社