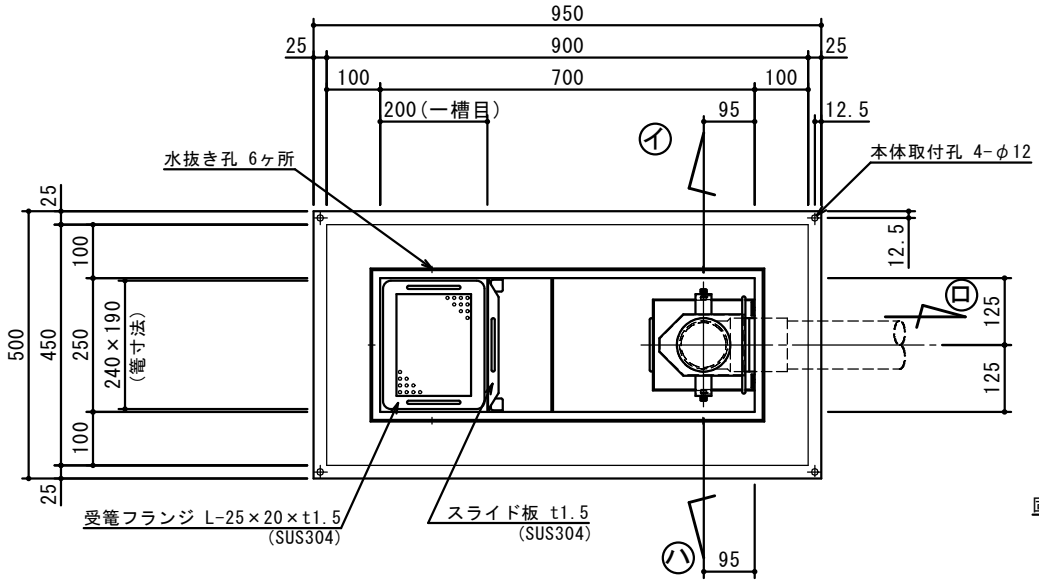

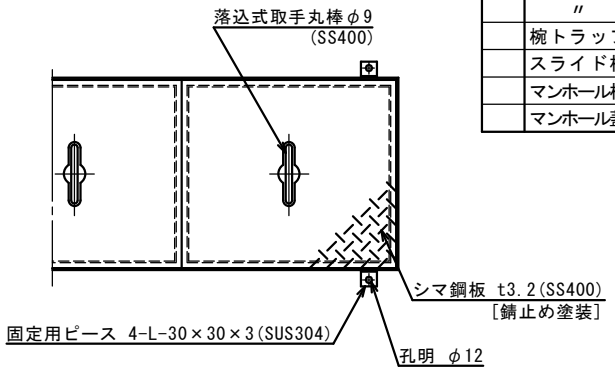

特	品　名	材 質	サ　イ　ズ	個数
	本　体	(SUS304)	700L×250W×450H×t3.0	1
	スライド板	(SUS304)	240×440×t1.5	1
	仕　切　板	(SUS304)	80×250×t2.0	1
	受　篭	(SUS304)	190L×240W×t0.8×φ3-5	1
	排　出　管	(SUS304)	80A 内ネジソケット	1
	〃	(ＰＶＣ)	75VUDL	1
	椀トラップ	(SUS304)	160L×115W×t1.5	1
	スライド板	(SUS304)	190L×170W×450H×t1.5	1
	マンホール枠	(SUS304)	810L×360W　(L-40×40×3)	1
	マンホール蓋	(SS400)	401×352×t3.2	2

本　体　質　量	59 kg
マンホール質量	15 kg
蓋１枚当り質量	5 kg
許容流入流量	45.0L/min
標準阻集グリース量	14.9 kg
認　定　番　号	第19131号
耐火認定番号	PS060FL-1045
排出管方向	○ 方向
納　入　台　数	台

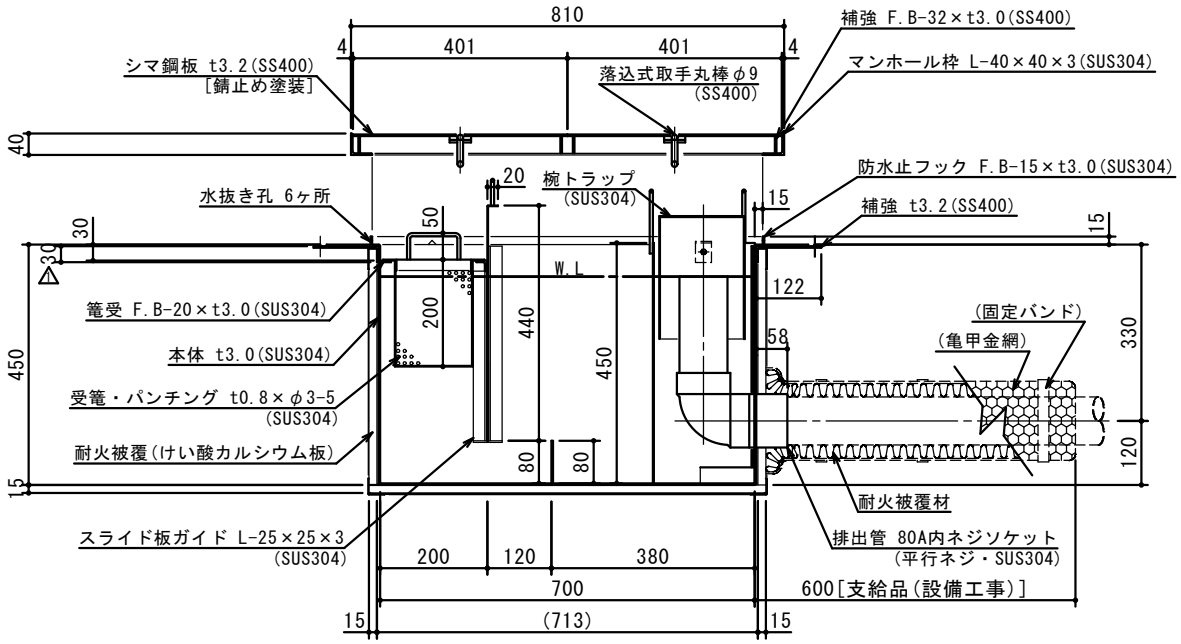

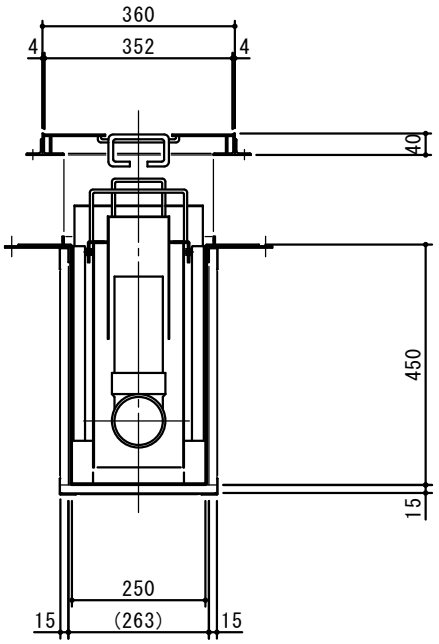

標準スラブ開口寸法	長　さ	幅
	830	380

(注)標準スラブ開口寸法の他に、排出管の方向・口径を考慮し、開口してください。

(注1) イ ロ ハ は排出管方向を示す。
(注2) マンホール蓋は錆止め塗装とする。
(注3) マンホールは人荷重とする。

本体ツバ溶接部スプレー塗装不可

溶接部スプレー塗装処理

排出管方向 イ ハ は認定外

出図印
出図
技術部
照査

注記)					承認	検図	製図	担当者	宛先名	殿	工事名	
	△1				横堀	横堀	池田		品名	SE式グリーストラップ	型式	SE−45SA−UE（S）
	△2											
	△3											
	△4	2019.07.19	ツバ裏補強折り曲げ寸法　80→30に変更	小林	作成年月日	2019.10.07			図番	20-19	記号	SA-UE045S　縮尺 1/10
	順	改訂日	改訂内容	製図								SHIMODA 下田エコテック株式会社