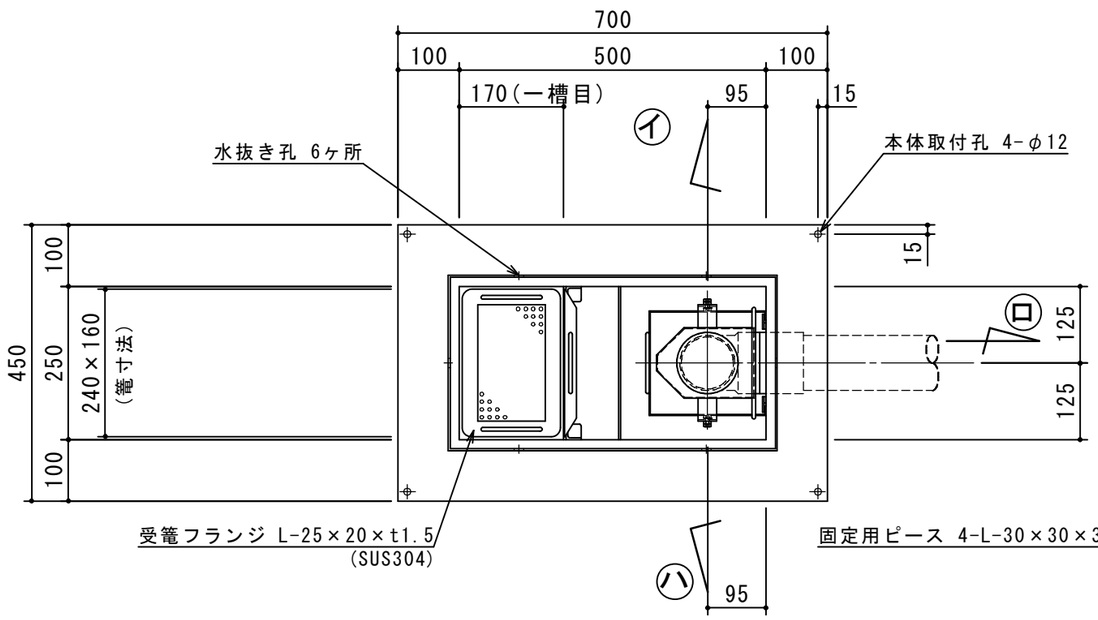

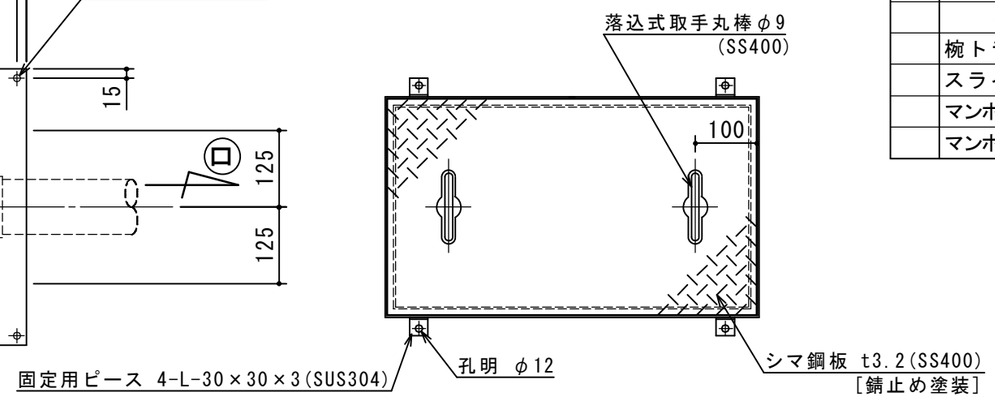

特	品　名	材 質	サ　イ　ズ	個数
	本　体	(SUS304)	500L×250W×450H×t3.0	1
	スライド板	(SUS304)	240×440×t1.5	1
	仕 切 板	(SUS304)	80×250×t2.0	1
	受　篭	(SUS304)	160L×240W×t0.8×φ3-5	1
	排 出 管	(SUS304)	80A 内ネジソケット	1
	〃	(ＰＶＣ)	75VUDL	1
	椀トラップ	(SUS304)	160L×115W×t1.5	1
	スライド板	(SUS304)	190L×170W×450H×t1.5	1
	マンホール枠	(SUS304)	610L×360W　(L-40×40×3)	1
	マンホール蓋	(SS400)	602×352×t3.2	1

本 体 質 量	36 kg
マンホール質量	12 kg
蓋１枚当り質量	8 kg
許容流入流量	31.0L/min
標準阻集グリース量	10.2 kg
排出管方向	○ 方向
納 入 台 数	台

標準スラブ開口寸法	長 さ	幅
	600	350

(注)標準スラブ開口寸法の他に、排出管の方向・口径を考慮し、開口してください。

(注1) ㋑㋺㋩ は排出管方向を示す。
(注2) マンホール蓋は錆止め塗装とする。
(注3) マンホールは人荷重とする。

本体ツバ溶接部スプレー塗装不可

溶接部スプレー塗装処理

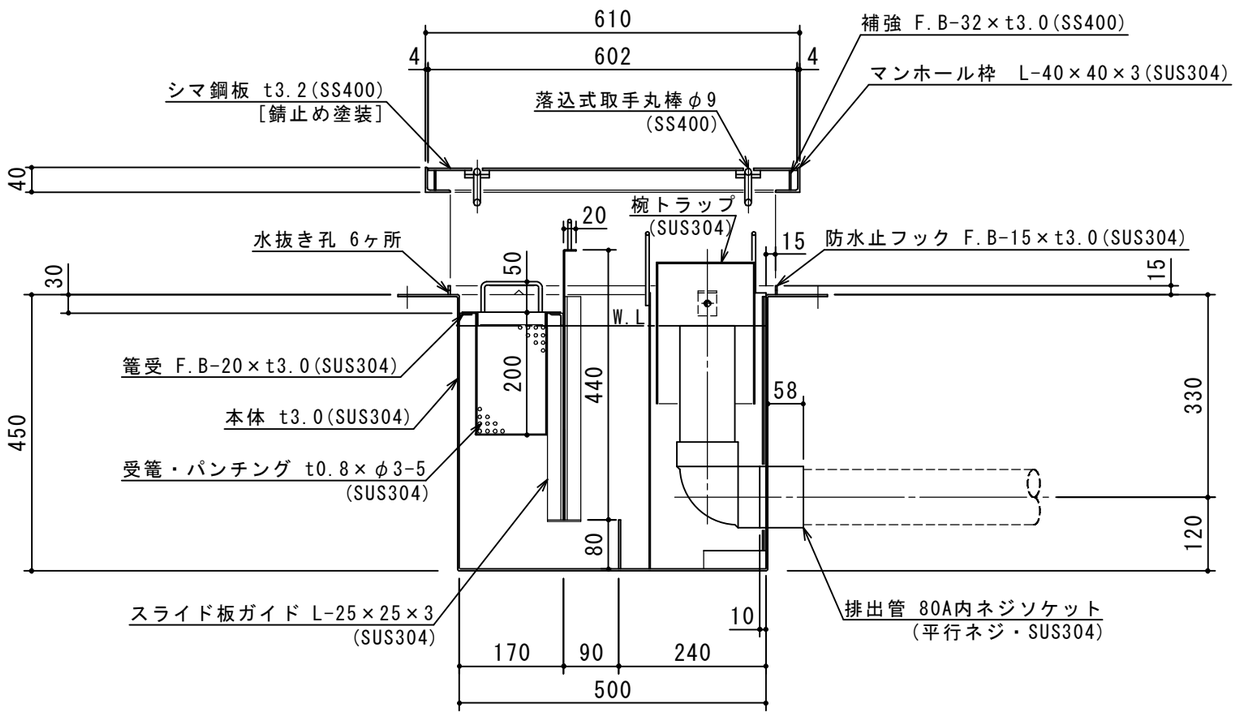

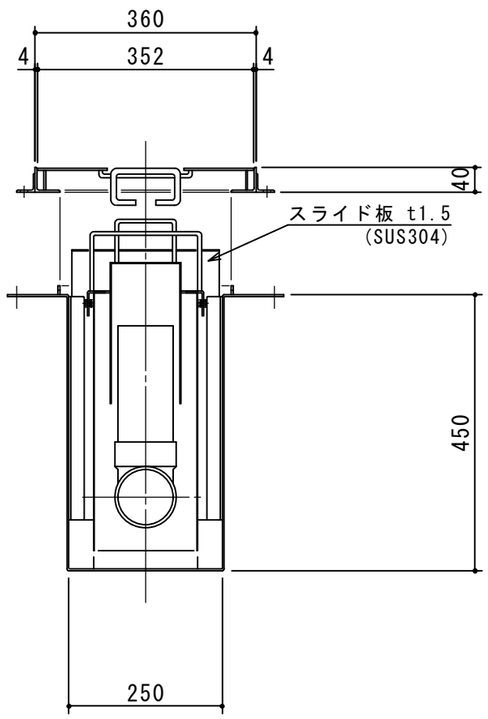

出図印
出図
技術部
照査

注記)	順	改訂日	改訂内容	製図
	4			
	3			
	2			
	1			

承認	検図	製図	担当者
横堀	横堀	池田	
作成年月日	2019.10.03		

宛先名	殿			工事名	
品名	ＳＥ式グリーストラップ			型式	ＳＥ－３１ＳＡ－Ｕ（Ｓ）
図番	20-19	記号	SA-U031S	縮尺	1/10

SHIMODA 下田エコテック株式会社