特	品　名	材 質	サ　イ　ズ	個数
	本　　体	(GFRP)	1615L×815W×249H	1
	スライド板	(GFRP)	830×200×t3.0	1
	仕　切　板	(GFRP)	812×175×t3.0	1
	〃	〃	802×83×t3.0	1
	受　　篭	(SUS304)	230L×780W×75H×t0.8×φ3-5	1
	流　入　管	(PVC)	75ソケット	1
	排　出　管	(PVC)	100ソケット	3
	トラップ管	(PVC)	変形E型GFRP-100	1
	マンホール枠	(SUS304)	1690L×890W (F.B-15×t4.0)	1
	マンホール蓋	(SS400)	414×856×t3.2	4

本　体　質　量	80 kg
蓋1枚当り質量	16 kg
許容流入流量	120.0 L/min
標準阻集グリース量	39.8 kg
認　定　番　号	第17040号
納　入　台　数	台

(注1)マンホール蓋は錆止め塗装とする。
(注2)マンホールは人荷重とする。

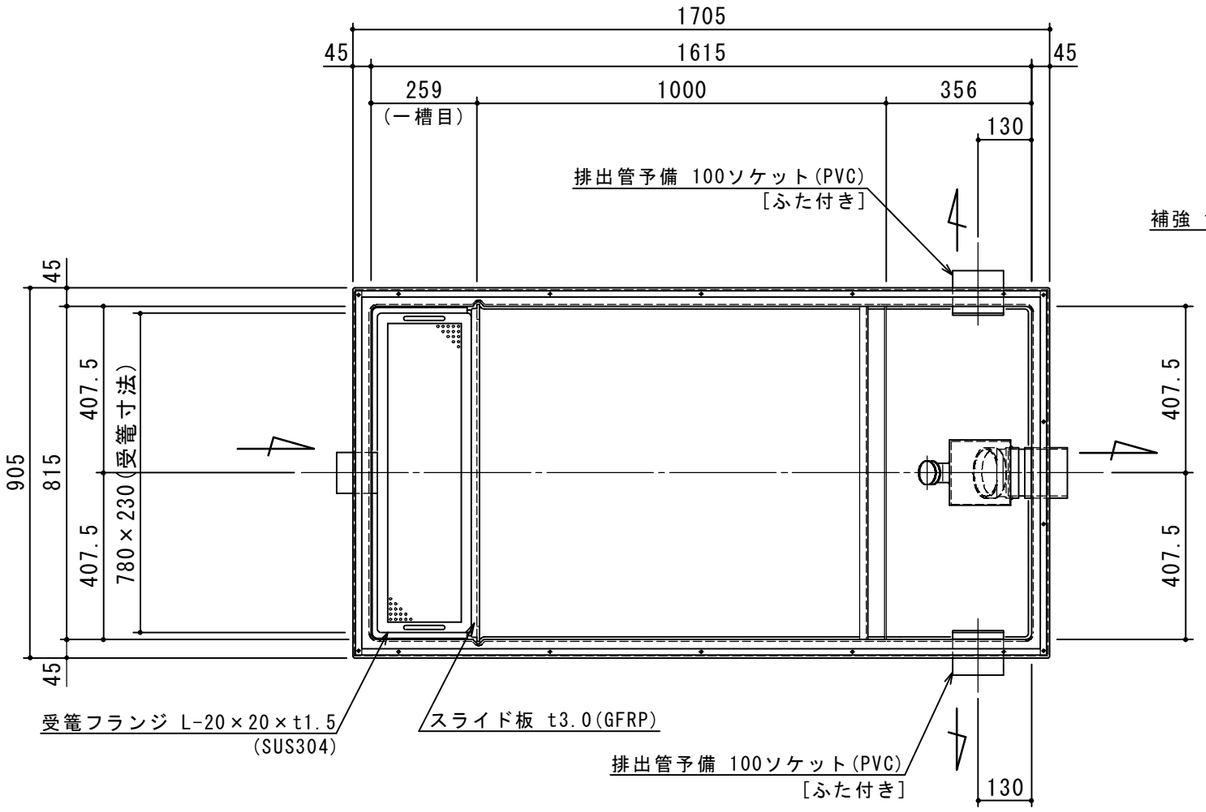

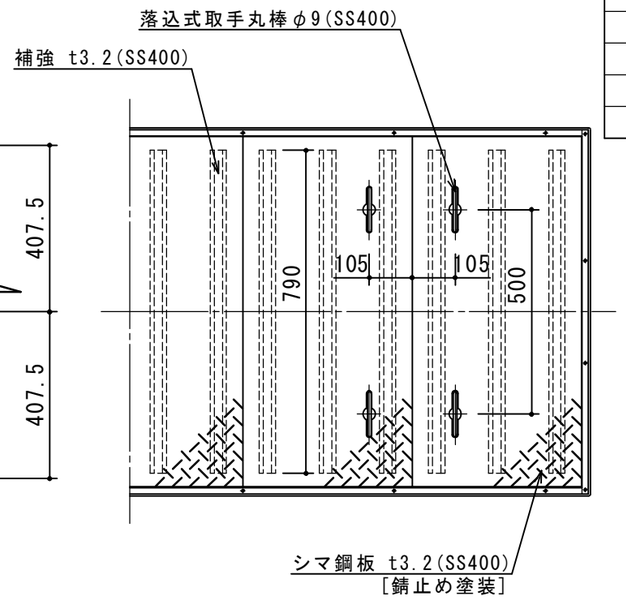

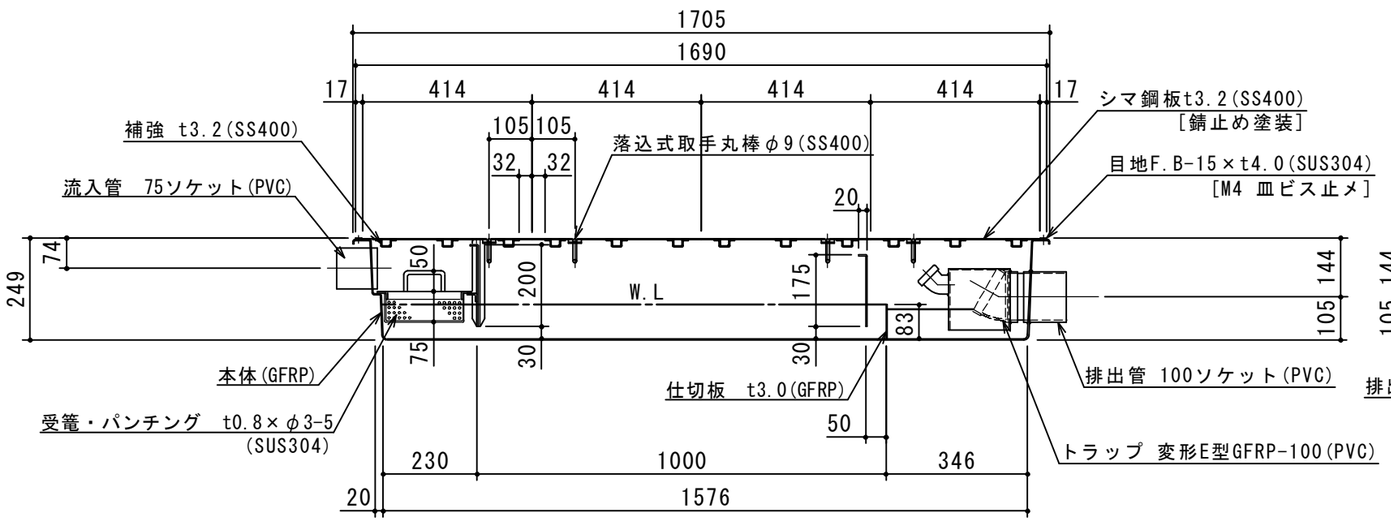

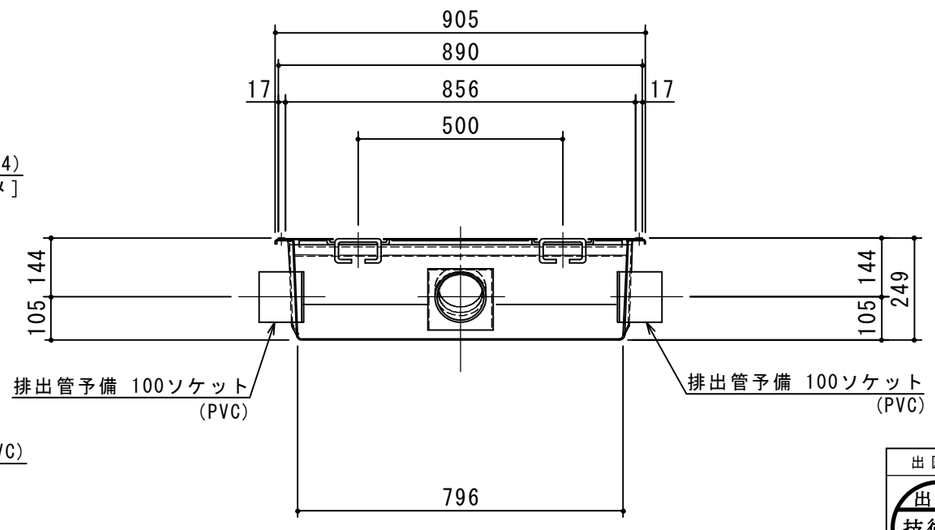

出図印
出図
技術部
照査

注記)	順	改訂日	改訂内容	製図
		2013.08.08	蓋裏補強を２本から３本へ変更	

承認	検図	製図	担当者	宛先名	殿	工事名	
横堀		大野		品名	GFRP製グリーストラップ	型式	SE−120SA−RZDNI
作成年月日	2019.02.19			図番	20−19	記号	SARZDN I 120

縮尺 1/15

SHIMODA 下田エコテック株式会社